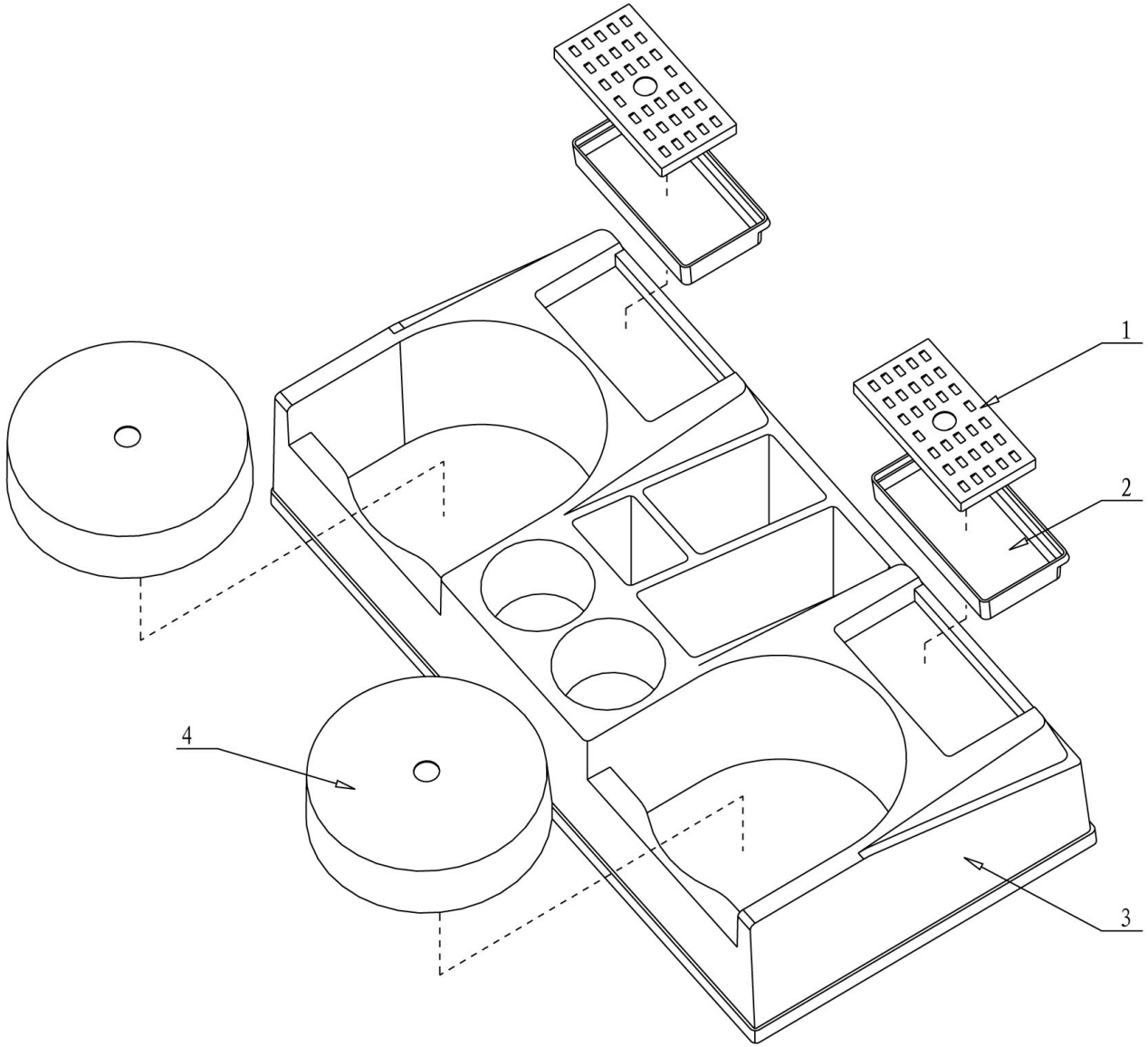

Bartscher	Doppelte Kaffeestation Artikel-Nr.: 190.152	Explosionszeichnung 16.09.2009	Seite 1/2

Pos.	Artikelbeschreibung	Description of item	Artikel Nr./Item No.
1	Abtropfgitter	collecting tray	01901521
2	Abtropfwanne	tray´s bottom	01921522
3	Gehäuse	housing	Auf Anfrage/On request
4	Multifunktionseisatz	multifunction insert	Auf Anfrage/On request