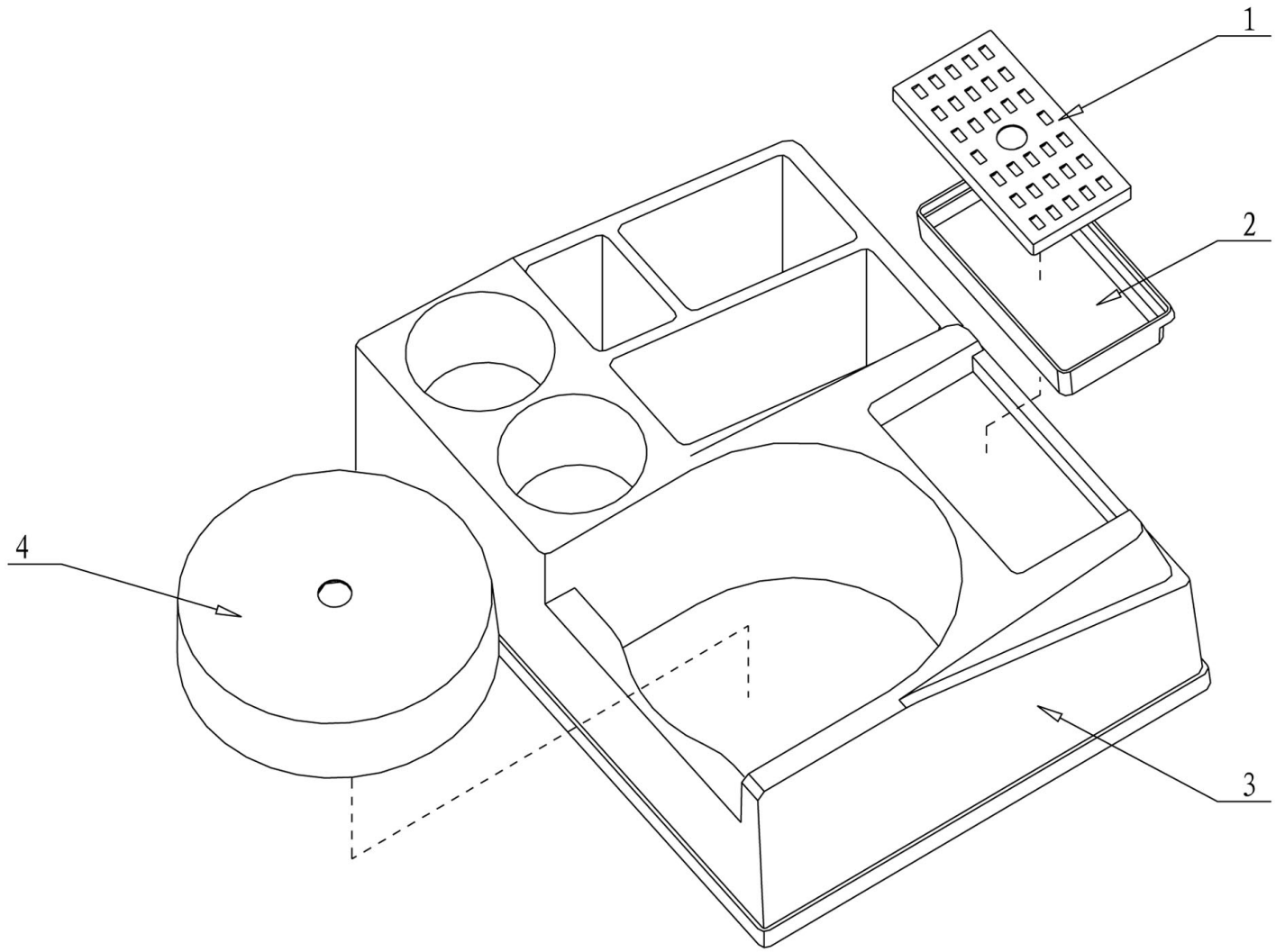

Bartscher	Kaffeestation geeignet für 1 Isolierpumpkanne Artikel-Nr.: 190.151	Explosionszeichnung 12.01.2011	Seite 1/2

Pos.	Artikelbeschreibung	Description of item	Artikel Nr./Item No.
1	Abtropfgitter	collecting tray	01901521
2	Abtropfwanne	tray´s bottom	01921522
3	Gehäuse	housing	Auf Anfrage/On request
4	Multifunktionseisatz	multifunction insert	Auf Anfrage/On request